Heizung mit hohem Wirkungsgrad: **BRENNWERTKESSEL**

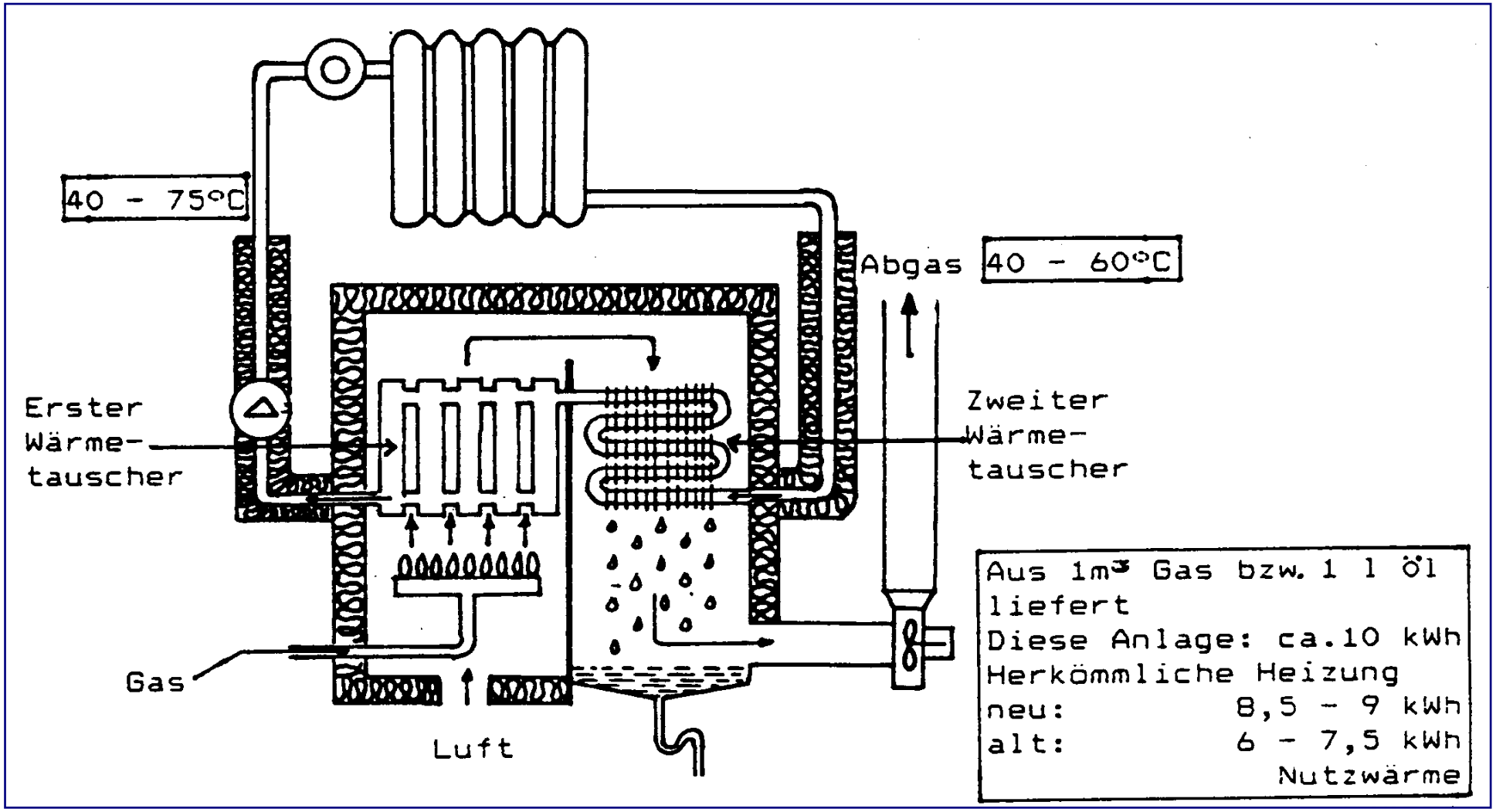

Aufgabe:
Nennt drei physikalische Ursachen, warum dieser Brennwertkessel einen besonders hohen Wirkungsgrad hat.

Aufgabe:

Im Winter genügt es, nachts im Schlafzimmer das Fenster einen ca. 1cm breiten Spalt geöffnet zu lassen.

Jemand behauptet nun:
" Mein Haus ist gut gedämmt, das Schlafzimmer wird nicht geheizt, die Tür ist immer zu, deshalb kann ich dort ruhig auch tagsüber die ganze Zeit das Fenster gekippt lassen".
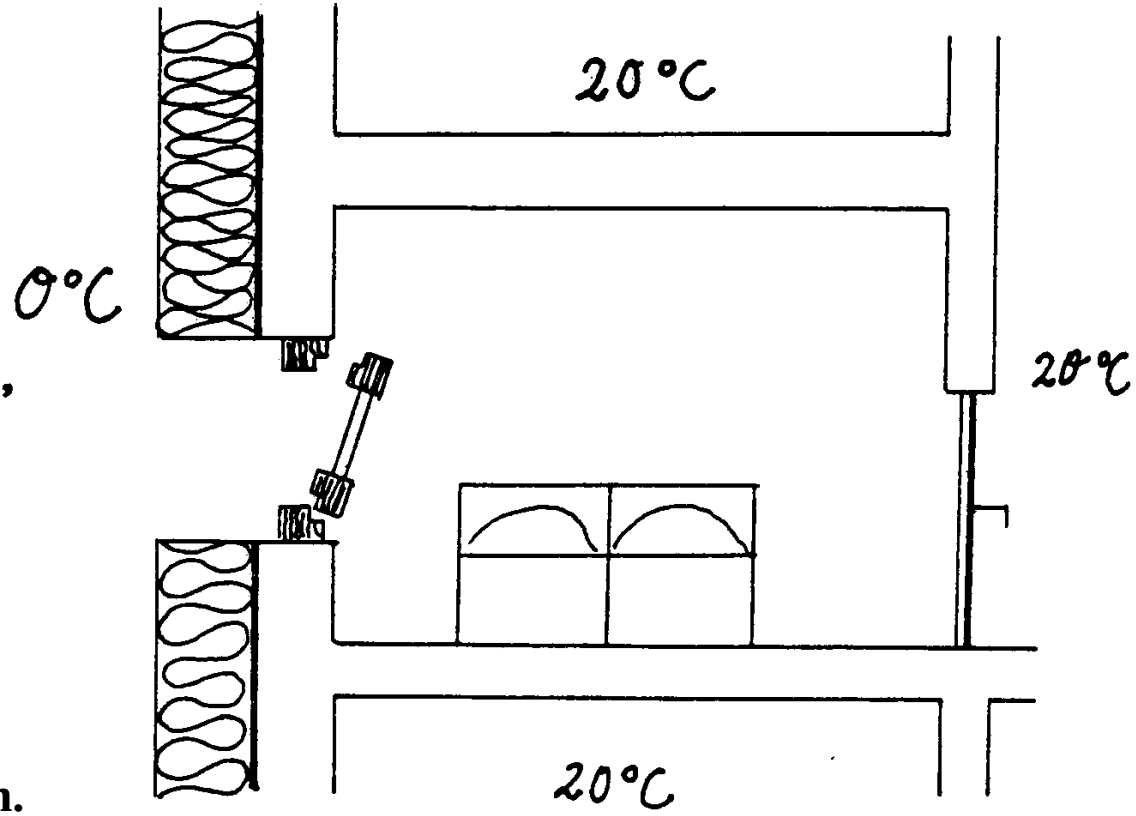
Wo liegt sein Denkfahler?
Veranschaulicht mit roten Pfeilen.